Ficha técnica

DE PRODUCTO

Especificaciones

Producto: Horno de empotre

Nomenclatura: HGP6065EYAI0

UPC: ---

Capacidad: 60 cm

Color: Acero inoxidable - Negro

Características

- Puerta panorámica desmontable
- Grill eléctrico
- Termostato de seguridad
- Luz interior halógena
- 1 Parrilla con topes de seguridad
- 1 Parrilla full extensión
- Sistema de limpieza steam clean
- Función para descongelar alimentos
- Horneado y gratinado simultáneo
- Timer digital
- Convección
- Control Glass Touch
- Reloj digital
- Bandeja recoge grasas
- Sonda de medición de temperatura para carnes
- Delay start
- Función precalentamiento

Garantía 1 año

Principales beneficios

- Cuenta con panel Glass Touch y serigrafía explicativa de las fuentes de calor, un motivo más para inspirarte en la cocina.
- Tecnología de convección europea, para disfrutar con el es una cocción homogénea y rápida en tus preparaciones.

Medidas y pesos **sin empaque**

Alto:	57.9 cm
Ancho:	59.3 cm
Profundo:	54.5 cm
Peso:	36.5 kg

Medidas y pesos **con empaque**

Alto:	64 cm
Ancho:	65 cm
Profundo:	66 cm
Peso:	36.6 kg

PROFILE™

Ficha técnica

DE PRODUCTO

Especificaciones

Producto: Horno de empotre

Nomenclatura: HGP6065EYAI0

UPC: ---

Capacidad: 60 cm

Color: Acero inoxidable - Negro

Dimensiones y espacios minimos

- Considerar medidas internas y externas. Las medidas están expresadas en centímetros.

Importante

- Contar con llave térmica independiente de 20 amp como mínimo. Cable #10. El domicilio debe contar con línea a tierra.

b. Dimensiones de mueble para empotre

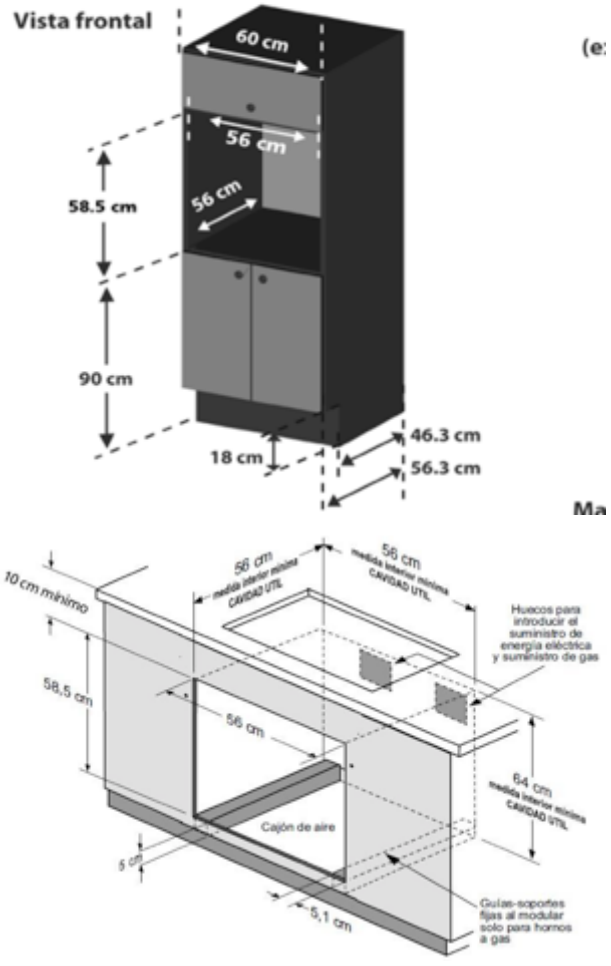

5. Ubicación de suministros eléctrico y gas

A. Servicios eléctricos:

Las unidades marcadas a 110 – 127V – 60 Hz 12,48A$_{max}$ en la placa de identificación; deben ser conectadas a un circuito individual y protegido por un relevador de 15 A. La caja de conexión debe ser una NEMA 15 para poder conectar la clavija de 3 pines del horno.

Las unidades marcadas a 220V $_{2\phi}$~ 60 Hz 14,18A$_{max}$ en la placa de identificación; deben ser conectadas a un circuito individual y protegido por un relevador de 20 A. La caja de conexión debe ser una NEMA 14-50R para poder conectar la clavija de 4 pines del horno

B. Servicios de gas:

Las unidades a gas, están diseñadas para operar con gas LP. La presión de gas en la línea de entrada debe mantenerse a 2,75kPa (11in C.A.)

Si se requiere usar para gas natural, la presión de línea debe mantenerse a 1,76kPa (7in C.A.). Adicionalmente debe llamar a Serviplus, empresa que cuenta con personal especializado para hacer la conversión de gas en su horno. (Busque el número telefónico en las últimas páginas del manual de usuario).